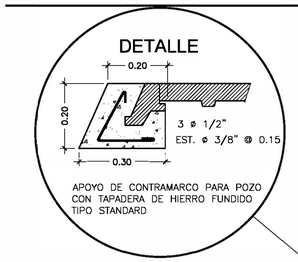

D	A	DIAMETRO DE TUBERIAS DEL COLECTOR
1.20	1.08	HASTA 30"
1.70	1.40	36"– 48"
2.50	1.65	60"– 72"

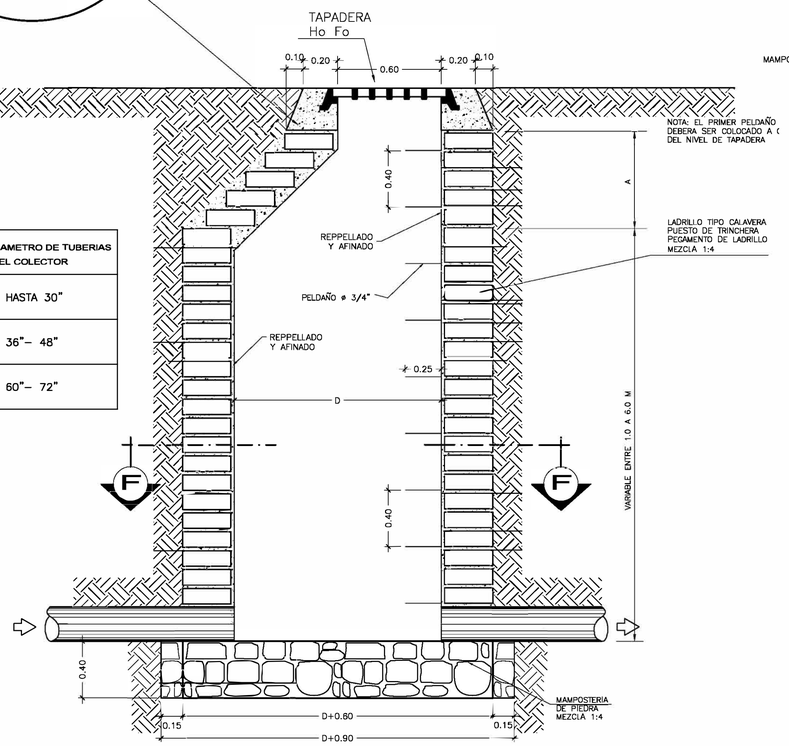

ELEVACION POZO DE VISITA

Escala 1 : 20

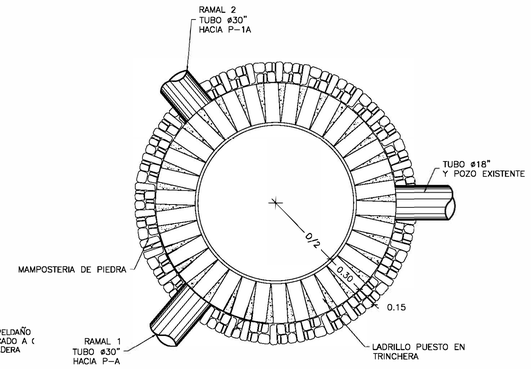

SECCION F - F

Escala 1 : 20

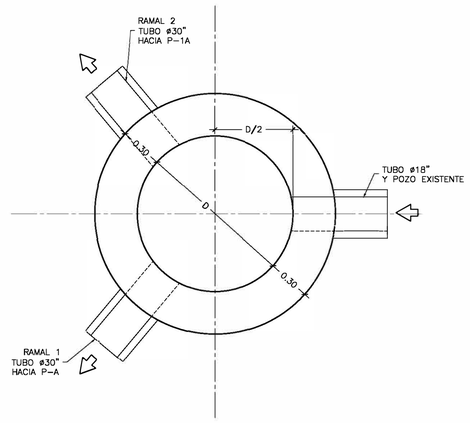

PLANTA POZO DE VISITA

Escala 1 : 20

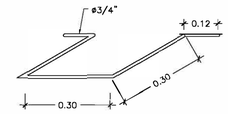

NOTA :
LOS PELDAÑOS IRAN
EMPOTRADOS 15cm.

ISOMETRICO DE PELDAÑO EN POZO DE VISITA

Escala 1 : 10

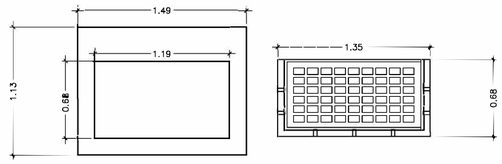

PLANTA DE TRAGANTE AGUAS LLUVIAS

ESCALA 1:25

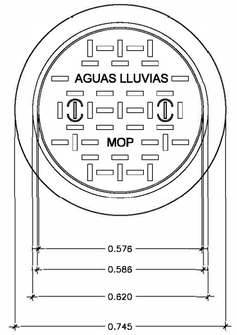

PLANTA DETALLE DE TAPADERA PARA POZOS DE VISITA

Escala 1 : 10

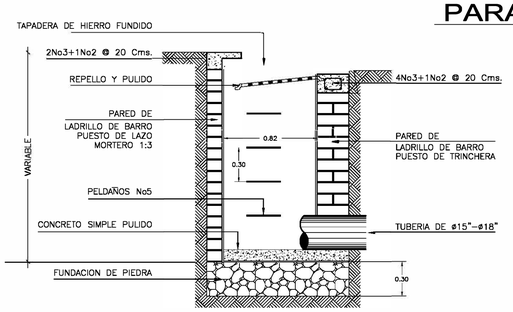

SECCION TRAGANTE DE AGUAS LLUVIAS

ESCALA 1:25

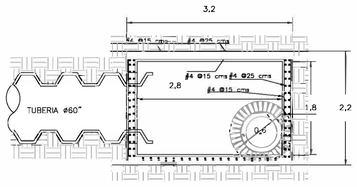

DETALLE DE CAJA CONCRETO PARA TUBERIA DE ALL 60"
PLANTA

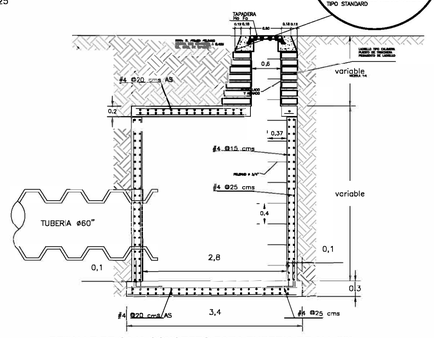

DETALLE DE CAJA CONCRETO PARA TUBERIA DE ALL 60"
ELEVACION

TUBERIA DIAMETRO INTERNO (cm)	CLARO (cm)
91 Ó MENOS	30
MAS DE 91	50

NOTAS:

1.– LA DIMENSION MINIMA SERA 0.15 D ó 15 cms EL QUE SEA EL MAYOR EXCEPTO EN UNA FUNDACION DE BAJA CAPACIDAD LA MINIMA DIMENSION SERA DE 0.25 D ó 30 cms. EL QUE SEA MENOR.

2.– LA CAMA PARA LA TUBERIA DEBE ESTAR CUIDADOSAMENTE CONDICIONADA PARA RECIBIR EL FONDO DE LA TUBERIA.

3.– EN LA EXCAVACION PROVEER UNA CAPA DE 5 cms. DE MATERIAL COMPRESIBLE ENTRE LAS PAREDES DE LA ZANJA Y LA CAMA DE CONCRETO.

A.– ESTE ESTANDAR SERA APLICADO EN CONDICIONES ESTABLES O DESPUES DE QUE LA ZANJA HA SIDO LLEVADA A CONDICIONES ESTABLES.

B.– DONDE LA ZANJA ESTA FUNDADA EL CLARO ES LA DISTANCIA ENTRE LA CARA INTERIOR DE LA FUNDACION Y LA TUBERIA.

C.– Lf=EL FACTOR DE CARGA USADO PARA CALCULAR LA CLASE DE CAMA.

D.– TODAS LAS DIMENSIONES SON EN CENTIMETROS.

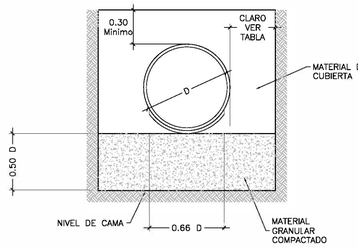

FUNDACION GRANULAR

CLASE B – Lf=1.9 Sin Escala

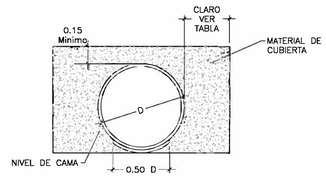

FORMA DEL NIVEL DE LA CAMA

CLASE C–1 – Lf=1.5 Sin Escala

CAMA PARA TUBERIA DE POLIETILENO PARA DRENAJE DE AGUAS LLUVIAS

No REVSION	FECHA	REVISION	REVISADO POR

PROYECTO:
DISEÑO Y CONSTRUCCION DE PASO
A DESNIVEL INTERSECCION ALAMEDA
JUAN PABLO II Y BOULEVAR CONSTITUCION

CONTENIDO:
POZO Y CORDON
DETALLES DRENAJE MENOR

PROPIETARIO :
MINISTERIO DE OBRAS PUBLICAS, TRANSPORTE, VIVIENDA Y DESARROLLO URBANO

DIBUJO:
ESCALA: INDICADAS
ARCHIVO:
FECHA :

No DE HOJA: